序號	件 號	品 名	用量	規 格
1	E3K234	刀盤	2	新型三溝(6t)
2	E3K235	平面刀座	2	大刀片
3	E3K205	外角刀座30°	2	大刀片小管徑
4	E3K253	內角刀座30°	2	小刀片小管徑
5	E3K236	壓塊	6	
6	E3K160	特殊螺絲	10	
7	E3K220	擋片	6	6t
8	ZH0186	三角刀片(大刀片)	6	TCMT 16T308 US735(MITSUBISHI)
9	ZH0020	三角刀片(小刀片)	4	TCMT 110204 US735(MITSUBISHI)
10	ZK0376	刀片固定螺絲	6	M4*P0.7*L10(100PCS/1包)(現發)
11	ZK0377	刀片固定螺絲	4	M2.5xP0.45xL6.5(S2502-1)
12	E3K211	外角刀座30°	2	大刀片大管徑倒30度
13	E3K169	內角刀座30°	2	小刀片大管徑

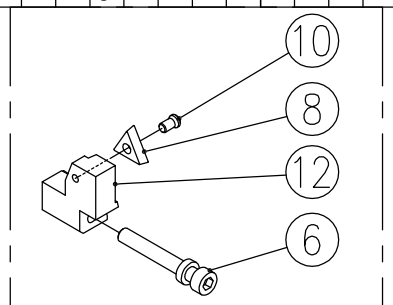

外角刀座(大管徑)

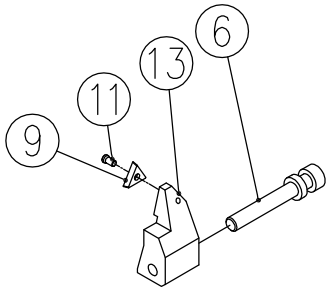

內角刀座(大管徑)

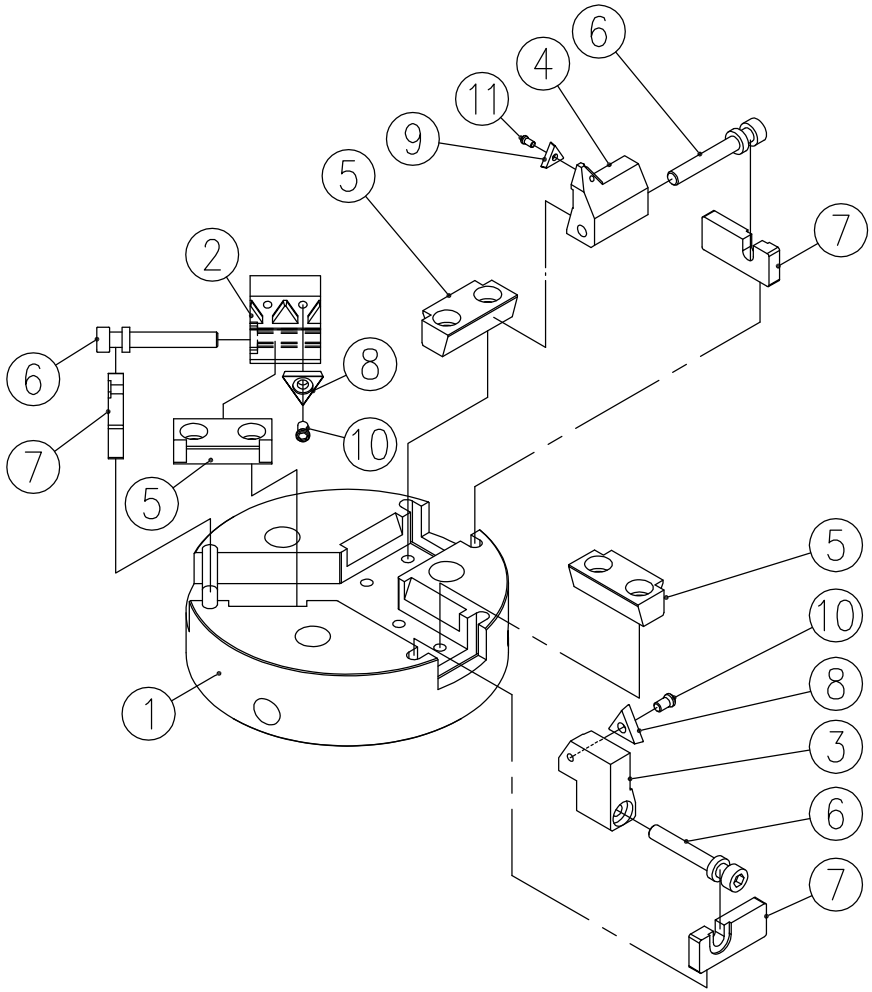

標準型

2015072202	吳滿鈺	APPROVED	CHECKED	DRAWN	DEPARTMENT	
		機械研發部 07.28.2015 黃瑞麟	機械研發部 07.28.2015 陳仲哲	機械研發部 07.28.2015 吳滿鈺		

SOCO

NO.	E3EX89	SOCO MACHINERY CO., LTD.	
Stuff		Title	刀盤部位爆炸圖—30度
QTY.	1	Model	DEF-FA/52
Scale	1:3	Size A4	Page 1/1

序號	件 號	品 名	用量	規 格	
2	E3B003	馬達固定板	1		
3	E3B001	右馬達架	1	2HP及3HP用	
4	E3B004	馬達架固定軸	1		
5	ZP0033	C型扣環	2	S-16	
6	EFMG01	馬達發料模組(主馬達)	1	3HP4P	
7	E3B005	馬達皮帶輪	1		
8	ZX0154	皮帶	1	B29	
9	E3B008	皮帶輪護蓋	1		
10	E3A052	主軸	1		10
11	E3A043	軸承壓蓋	1		
12	VA0032	軸承	1	6206ZZ	
13					8
14					8
15	ZK0801	精密螺帽	1	YSR M27*P1.5	10
16	ZQ0068	油封	1	75.90.8 TC	
17	VA0037	軸承	2	6208ZZ	
18	E3B007	主軸皮帶輪	1		
21	E3A006	主軸連接桿	1		
22	E4A010	退刀後限頂輪	1		
25	E3Y006	極限開關固定座	1		
26	E3Y007	極限開關滑座	1		
28	E3A012	刮塵片-1	2		
29	E3A013	刮塵片-2	2		
31	E3H038	進刀缸護蓋	1		
32					9
33	E3H040	氣缸護蓋軸	1		
34	EFA021	右機頭組合	1	EFA019+E3B015+E3B016	
35	ZV0282	斜梢	2	8*40錐度1/50(凱迪)	
36	E3S001	空油缸(右)+油桶	1	ALHR63*33WA+HA63*100LB	
37	E3S004	氣缸行程調整環	1		
38	E3S003	指針固定塊	1		
39	E2S001	指針	1		
40	EFB001	馬達座墊塊	1		
41	EQH049	電磁閥固定座	1		
42	E3A051	主軸固定套	1		10 8
43	VG0015	軸承	2		8
44	ZK5129	盤形彈簧	14	OD61.5xID40.5xt0.7xh1.8(AK6007)	10
45	EFH109	後遮罩板(右)	1		11

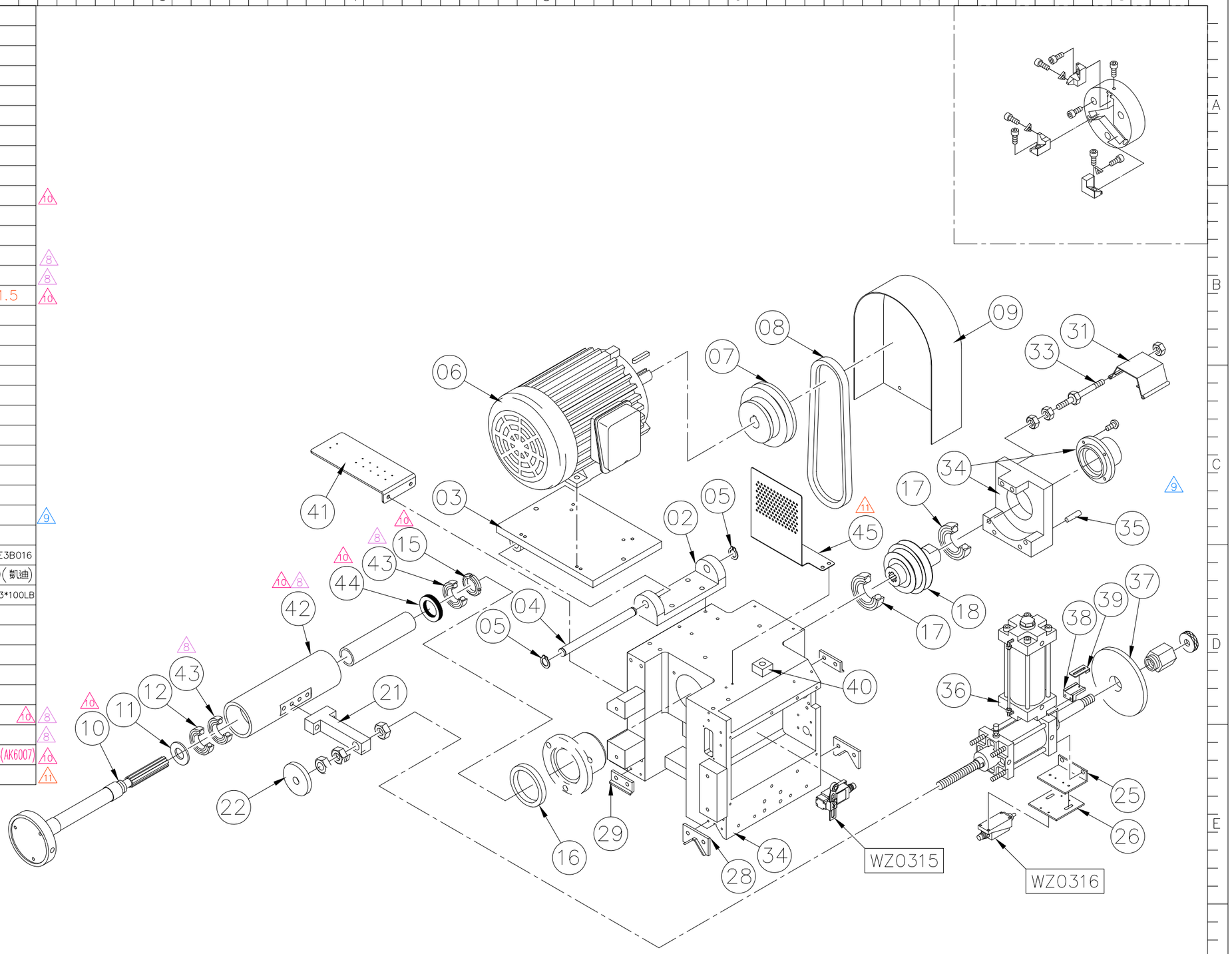

氣壓型

8	2013110712	吳滿鈺	APPROVED	CHECKED	DRAWN	DEPARTMENT
9	2014012304	吳滿鈺	機械研發部 01.17.2018 黃瑞麟	機械研發部 01.17.2018 陳仲哲	機械研發部 01.17.2018 楊珮雯	
10	2016012204	楊珮雯				
11	2018011506	楊珮雯				

SOCO

No.	EFEX01	SOCO MACHINERY CO., LTD.	
Stuff		Title	右機頭部位爆炸圖
Unit.		Model	DEF-FA/76-V
Scale	1:9	Size A3	Page 1/1

EFEX03-0003 （1/1） ＊＊＊ DEF-FA/76-V ＊＊＊

序號	件號	品名	用量	規格	序號	件號	品名	用量	規格
015	E3A010	機頭壓板	2						
016	E3A011	壓板平梢	2						
017	E3H005	正齒輪	1						
018	EFH007	正齒輪心軸	1						
019	ZV0075	雙頭圓鍵	1	5*5*32					
020	ZV0040	雙頭圓鍵	1	6*6*30					
021	ZV0042	雙頭圓鍵	1	5*5*23					
022	VA0102	軸承	2	6004ZZ NR					
023	EFH006	正齒輪心軸固定板	1						
024	EFH029	隔環	1						
025	E3H009	手輪	1						

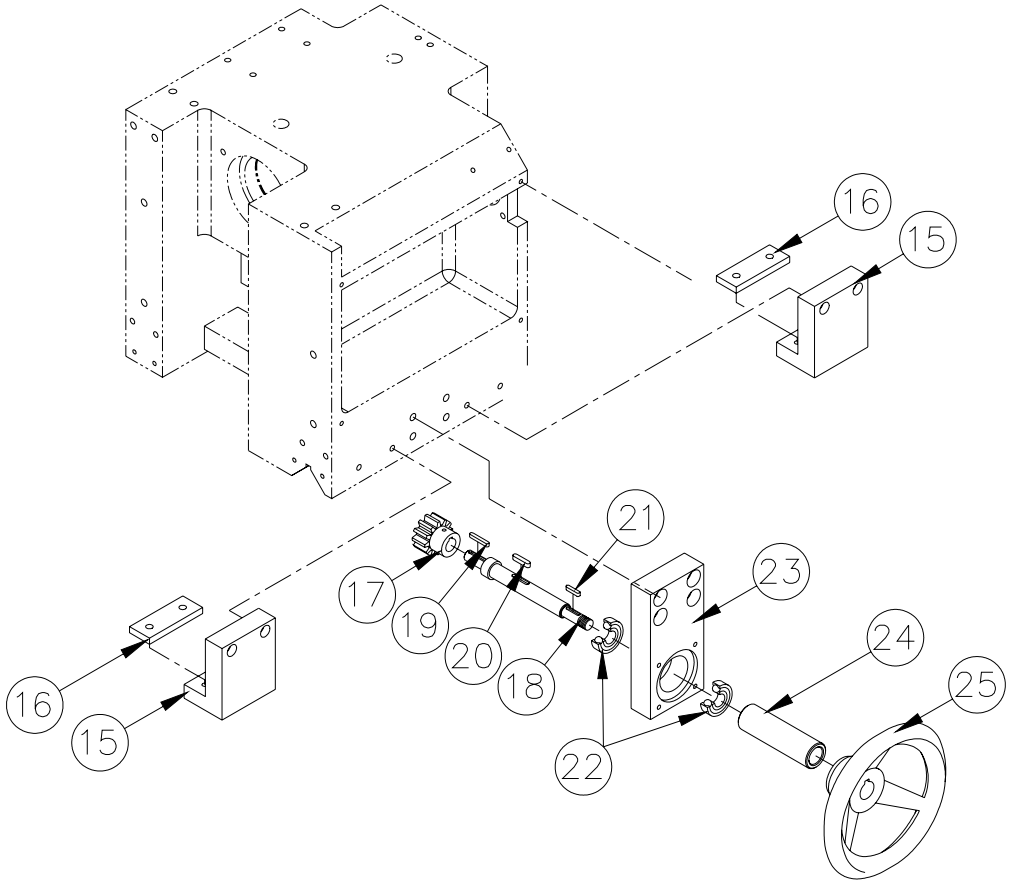

0	2007020208	吳蓓怡	APPROVED	CHECKED	DRAWN	DEPARTMENT
1	2007050804	吳蓓怡	工程部 08.06.2009 黃瑞麟	工程部 08.06.2009 鄭軒州	工程部 08.06.2009 吳蓓怡	
2	2008011604	吳蓓怡				
3	2009080304	吳蓓怡				

SOCO

NO.	EFEX03-0003	SOCO MACHINERY CO., LTD.	
Stuff		Title	3 機頭行程調整(手動)部位爆炸圖
QTY.		Model	DEF-FA/76-V
Scale	1:8	Size A4	Page

序號	件 號	品 名	用量	規 格	
2	E3B003	馬達固定板	1		
3	E3B002	左馬達架	1	2HP 及3HP 用	
4	E3B004	馬達架固定軸	1		
5	ZP0033	C 型扣環	2	S−16	
6	EFMG01	馬達發料模組 (主馬達)	1	3HP4P	
7	E3B005	馬達皮帶輪	1		
8	ZX0154	皮帶	1	B29	
9	E3B008	皮帶輪護蓋	1		
10	E3A052	主軸	1		9
11	E3A043	軸承壓蓋	1		
12	VA0032	軸承	1	6206ZZ	
13					
14					
15	ZK0801	精密螺帽	1	YSR M27*P1.5	9
16	ZQ0068	油封	1	75.90.8 TC	
17	VA0037	軸承	2	6208 ZZ	
18	E3B007	主軸皮帶輪	1		
21	E3A006	主軸連接桿	1		
22	E4A010	退刀後限頂輪	1		
25	E3Y006	極限開關固定座	1		
26	E3Y007	極限開關滑座	1		
27	E3A012	刮塵片−1	2		
28	E3A013	刮塵片−2	2		
30	E3H038	進刀缸護蓋	1		
31					8
32	E3H040	氣缸護蓋軸	1		
33	EFA022	左機頭組合	1	EFA020+E3B015+E3B016	
34	ZV0282	斜梢	2	8*40錐度1/50(凱迪)	
35	E3S002	空油缸(左)+油桶	1	ALHR63*33WA+HA63*100LB	
36	E3S004	氣缸行程調整環	1		
37	E3S003	指針固定塊	1		
38	E2S001	指針	1		
39	EFB001	馬達座墊塊	1		
40	EQH049	電磁閥固定座	1		
41	E3A051	主軸固定套	1		9
42	VG0015	軸承	2		
43	ZK5129	盤形彈簧	14	OD61.5xID40.5xt0.7xh1.8(AK6007)	9
44	EFH108	後遮屑板(左)	1		10

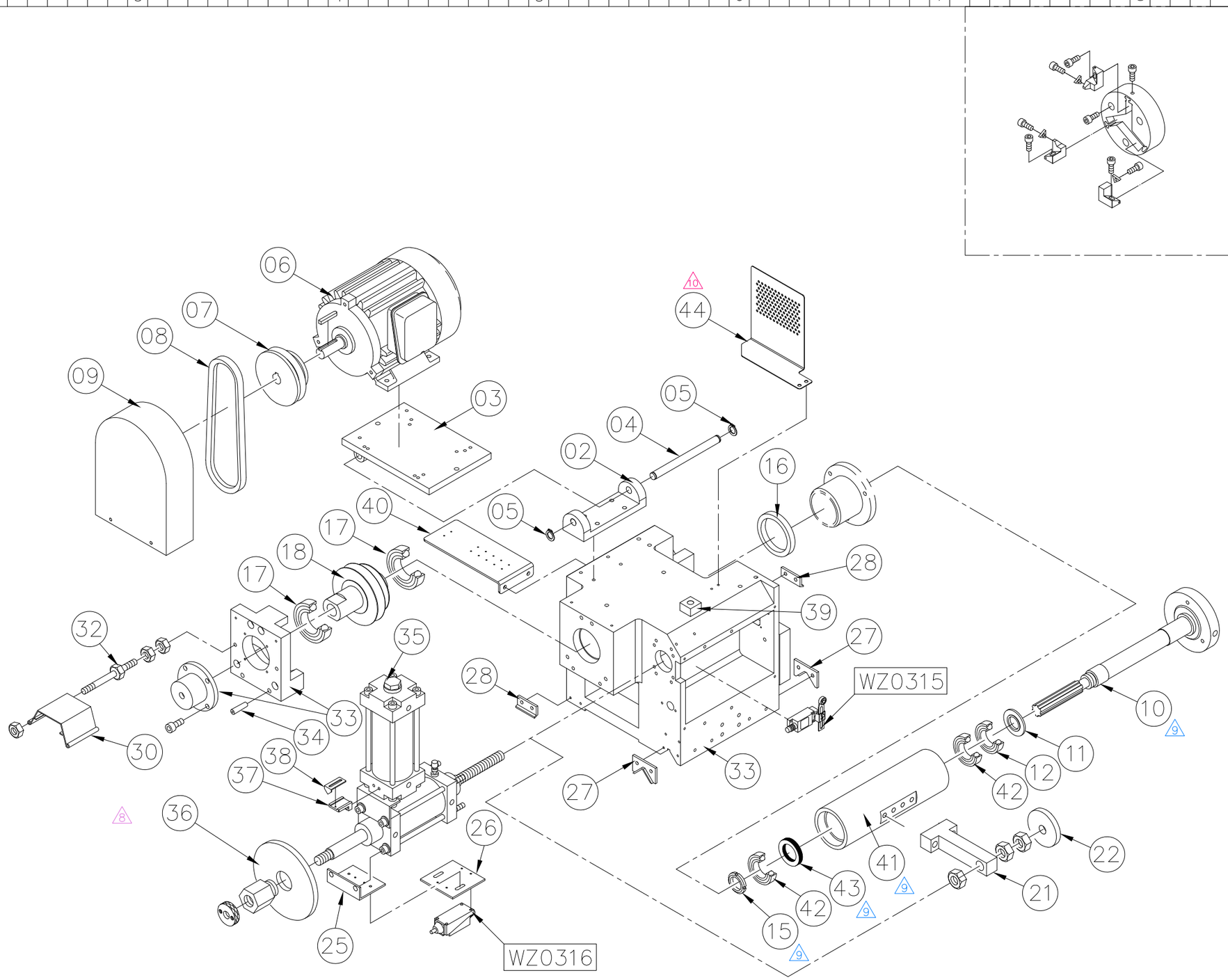

氣壓型

8	2014012304	吳滿鈺	APPROVED	CHECKED	DRAWN	DEPARTMENT
9	2016012204	楊珮雯	機械研發部 01.17.2018 黃瑞麟	機械研發部 01.17.2018 陳仲哲	機械研發部 01.17.2018 楊珮雯	
10	2018011506	楊珮雯				

SOCO

No.	EFEX04	SOCO MACHINERY CO., LTD.	
Stuff		Title	左機頭部位爆炸圖
Unit.		Model	DEF−FA/76−V
Scale	1:9	Size A3	Page 1/1

	序號	件 號	品 名	用量	規 格
5	1	EFA005	左支架	2	
	2	EFA004	右支架	2	
	4	EFS002	夾鉗氣缸	2	
	5	VM0094	軸承	4	LFB－2025
	6	ECD004	滑軌	4	
	7	ECD035	極限頂輪	2	
	9	EFD010	上夾鉗座	2	
6	10	EFH019	機頭遮屑蓋	4	
	11	E3A032	注油器固定板	2	
	12	IK0014	手拉式注油器	2	CTA－3
	15	EFD040	近接開關固定座	2	
	16	E3A009	機頭蓋板	2	
4	17	EFA016	氣缸固定板	2	
5 4	18				
7	19	EFH070	遮屑板	4	

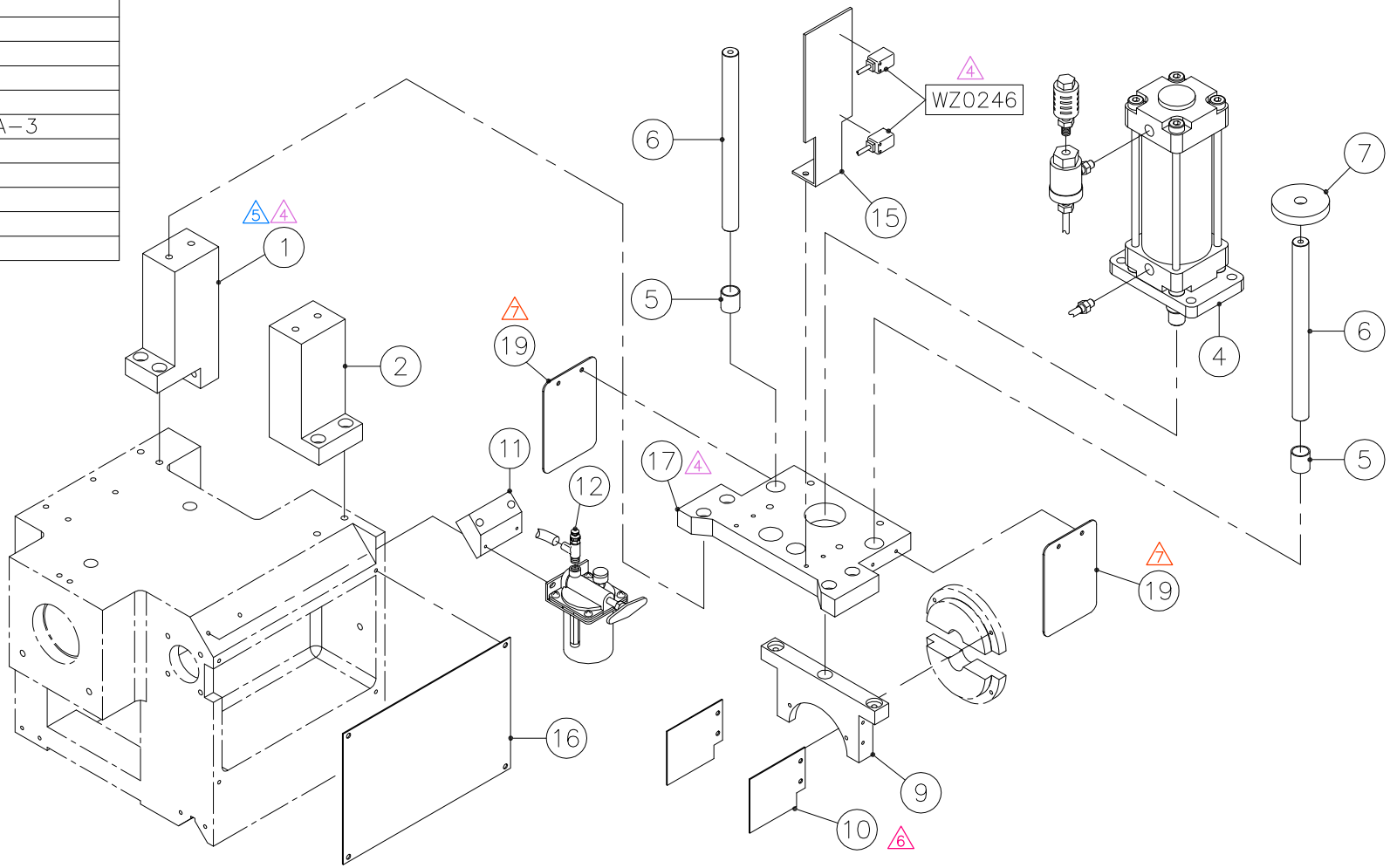

4	2011042901	詹進南	APPROVED	CHECKED	DRAWN	DEPARTMENT
5	2012061505	吳滿鈺	機械研發部 12.04.2015 黃瑞麟	機械研發部 12.04.2015 陳仲哲	機械研發部 12.04.2015 楊珮雯	
6	2012080706	吳薏瑩				
7	2015120102	楊珮雯				

SOCO

NO.	EFEX06	SOCO MACHINERY CO., LTD.	
Stuff		Title	夾鉗部位爆炸圖
QTY.		Model	DEF－FA/76－V
Scale	1:8	Size A4	Page 1/1

EFEX19-0002 （1/1） ＊＊＊ DEF-FA/76-V ＊＊＊

序號	件號	品名	用量	規格	序號	件號	品名	用量	規格
001	E3H034	電氣箱	1						
002	E2H084	控制箱電氣板	1						
005	EFH037	面板(中文)	1						

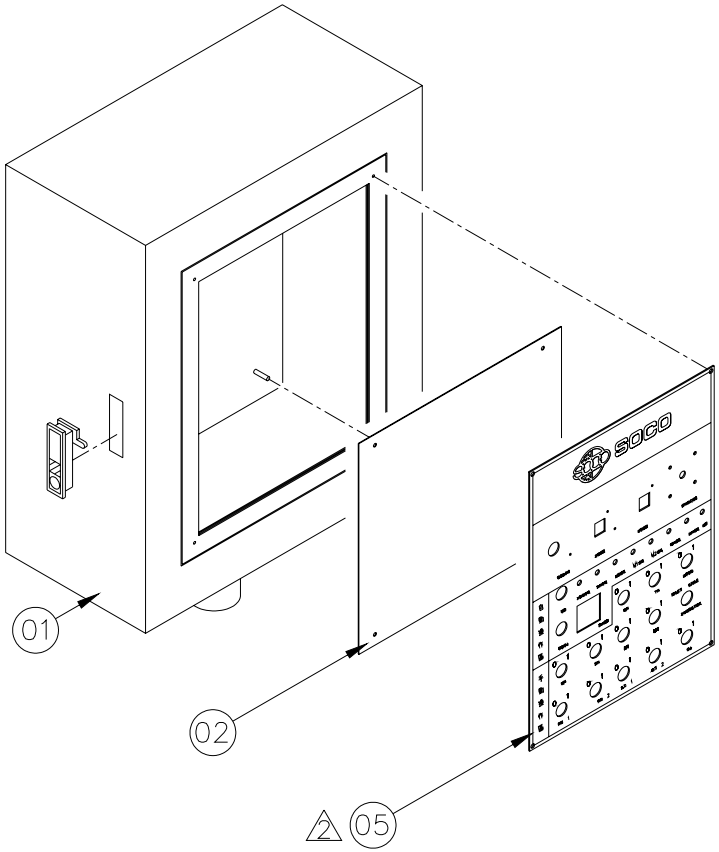

單機，有變頻器用 (三菱)△2

△0	2007042712	吳碧怡	APPROVED	CHECKED	DRAWN	DEPARTMENT
△1	2007100505	吳碧怡	工程部 05.30.2008 黃瑞麟	工程部 05.30.2008 潘俊宏	工程部 05.30.2008 吳嘉華	
△2	2008053003	吳嘉華				
△						

SOCO

NO.	EFEX19-0002	SOCO MACHINERY CO., LTD.	
Stuff		Title	操作面板部位爆炸圖 (中文版)
QTY.		Model	DEF-FA/76-V
Scale	1:10	Size A4	Page 1/1

EFEX21-0000 （1/1） ＊＊＊ DEF-FA/76-V ＊＊＊

序號	件　號	品　名	用量	規　格	序號	件　號	品　名	用量	規　格
001	ECH018	電氣箱蓋板	2						

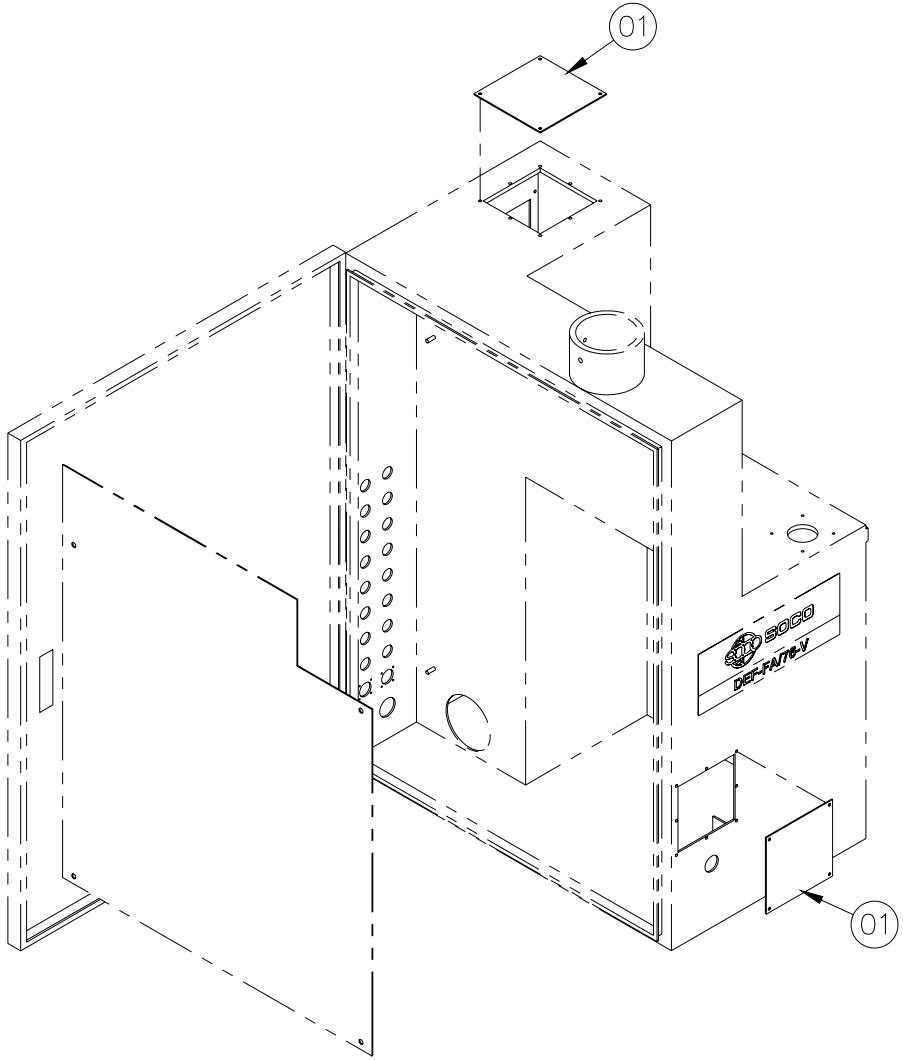

無變頻器用

0	2007053003	吳禧怡	APPROVED	CHECKED	DRAWN	DEPARTMENT
1			工程部 06.04.2007 黃瑞麟	工程部 06.04.2007 潘俊宏	工程部 06.04.2007 吳禧怡	
2						
3						

SOCO

NO.	EFEX21-0000	SOCO MACHINERY CO., LTD.	
Stuff		Title	電氣蓋板部位爆炸圖
QTY.		Model	DEF-FA/76-V
Scale	1:12	Size	A4
		Page	

EFEX22-0001 （1/1） ＊＊＊ DEF-FA/76-V ＊＊＊

序號	件　號	品　名	用量	規　格	序號	件　號	品　名	用量	規　格
001	EFMD01	夾具組 (材質:S45C)	1						
002	ZK0812	定位柱	2	SP-08H					

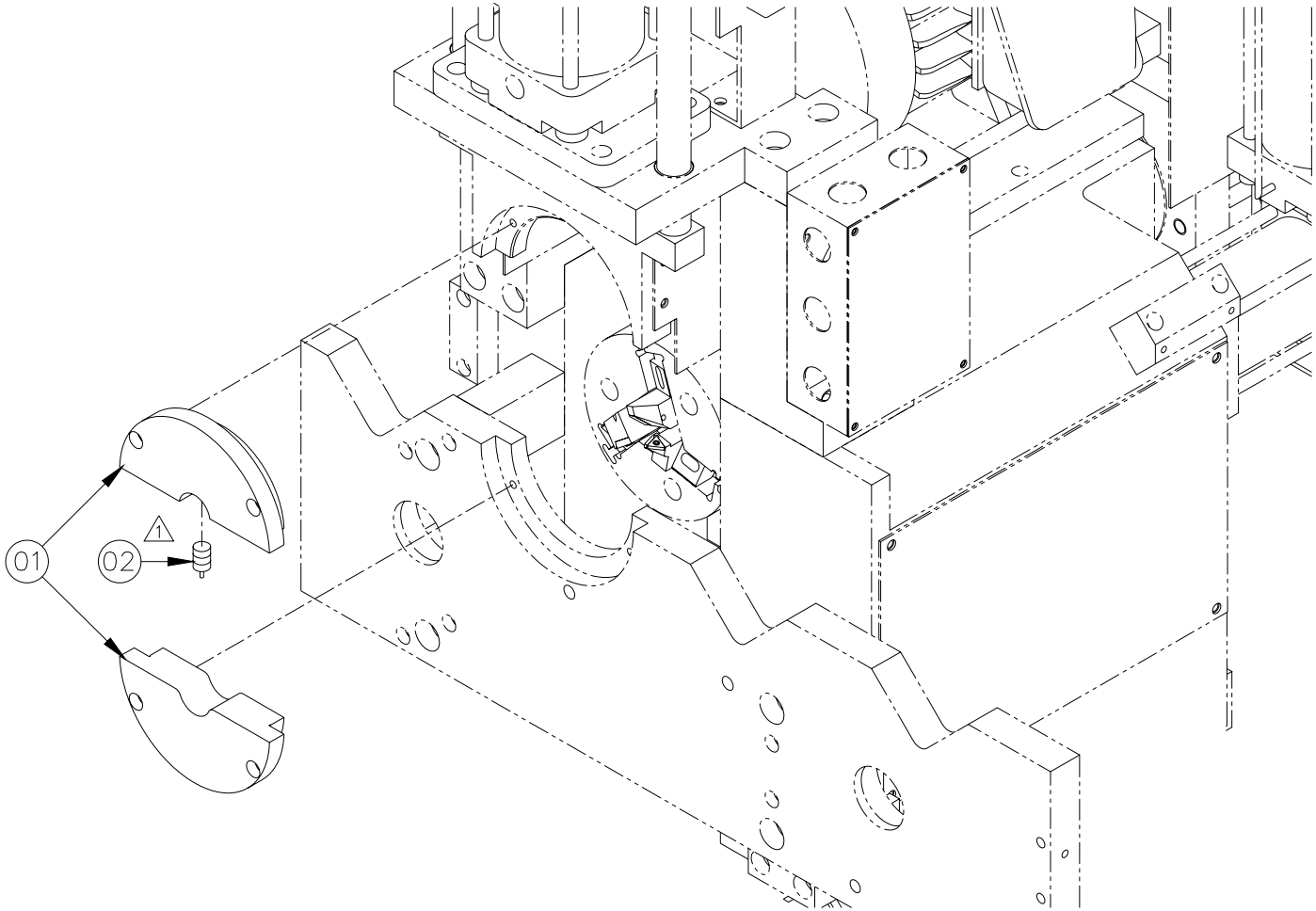

0	2007061103	吳蓓怡	APPROVED	CHECKED	DRAWN	DEPARTMENT			NO.	EFEX22-0001	SOCO MACHINERY CO., LTD.	
1	2008080403	吳嘉華	工程部 08.04.2008 黃瑞麟	工程部 08.04.2008 潘俊宏	工程部 08.04.2008 吳嘉華			SOCO	Stuff		Title	夾具部位爆炸圖
2									QTY.		Model	DEF-FA/76-V
3									Scale	1:4	Size A4	Page

序號	件 號	品 名	用量	規 格
1	E3H028	一米用床台	1	
2				
3				
7				
8	E3H069	齒條	1	一米用
9	E3H068	刻度尺	1	0-1000MM
13	ZN0078	金屬蛇管接頭	2	1-1/2" 直
14	XC0107	防水盒接頭(蛇管接頭)	1	1-1/2" 彎90 度
15	XC0169	金屬浪管(蛇管)	2	1-1/2"*1800MM
16	XK0043	半圓固定夾	1	1-1/2" (蛇管固定片)
17	XC0017	防水盒接頭牙圈	1	1-1/2"
18	EFD058	傳動軸座	2	
19	VP0037	連座軸承	2	UCF-206
20	EFD062	同步傳動主軸	1	1米用
21	EFD055	減速機座	1	
22	EFMG08	馬達發料模組(輸料馬達1HP)	1	LK-SH-12-1/30-0.75KW, 接線盒內上(LIMING)(利明)
23	EFD033	固定環	1	
24	EFD120	近接開關感應盤	2	
25	EFD121	近接開關固定座	1	
26	EAD007	夾鉗座調整塊	2	
29				
32	EFH046	保護蓋	1	
33				
34	EFD056	傳動軸鏈輪	1	
35	EFD057	減速機鏈輪	1	

序號	件 號	品 名	用量	規 格
36	ZX0367	鏈條	1	RS50-1-37L+1JL (TSUBAKI)
37	EFH045	鏈條護蓋(左)	1	
38	ZV0041	雙頭圓鍵	1	8*7*45

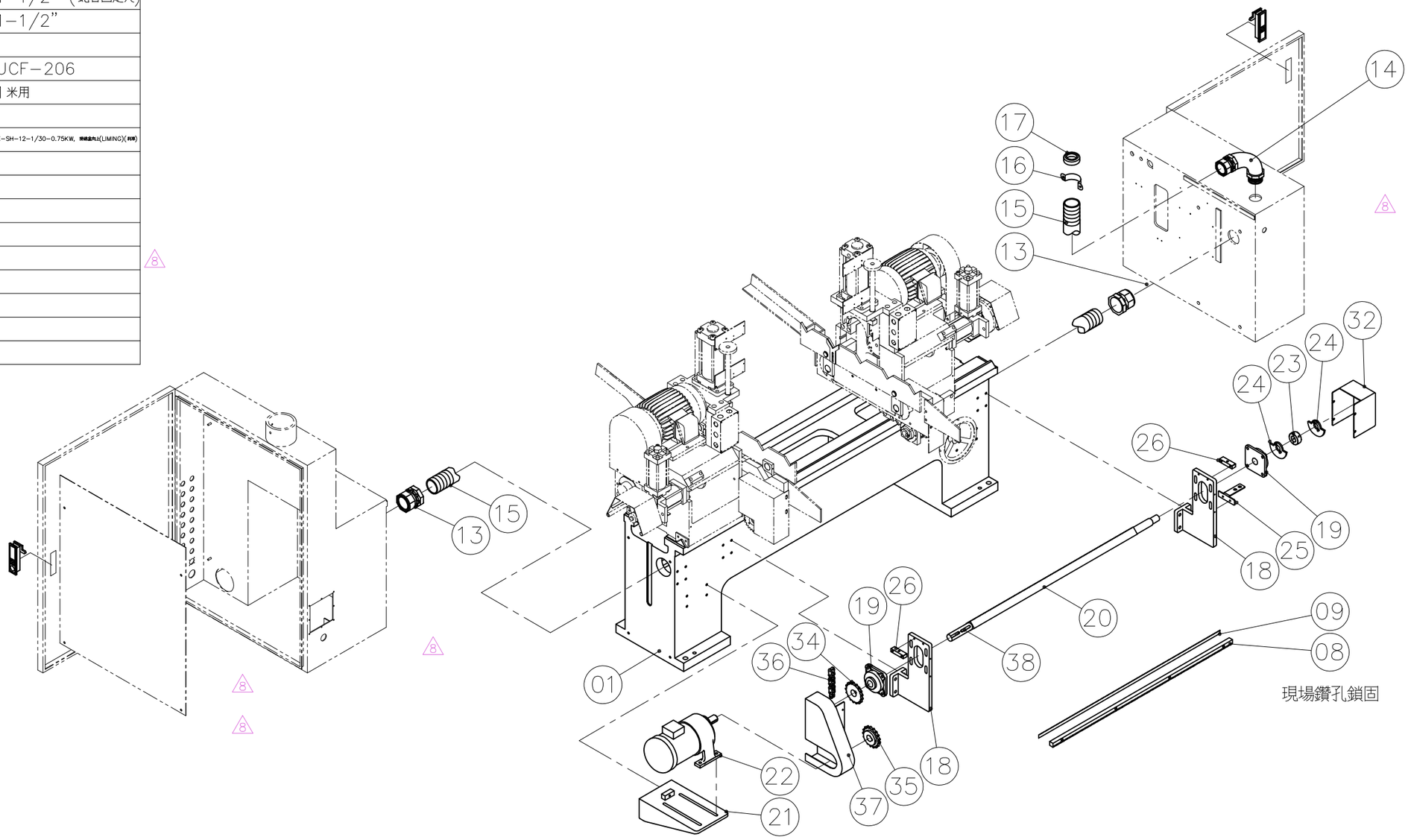

8	2017082304	楊珮雯	APPROVED	CHECKED	DRAWN	DEPARTMENT
			機械研發部 08.23.2017 黃瑞麟	機械研發部 08.23.2017 陳仲哲	機械研發部 08.23.2017 楊珮雯	

SOCO

No.	EFEX32		SOCO MACHINERY CO., LTD.
Stuff		Title	一米床台部位爆炸圖
Unit.		Model	DEF-FA/76-V
Scale	1:18	Size A3	Page

序號	件 號	品 名	用量	規 格
1				
2				
4				
5	EFD146	右夾鉗板	1	
6	EFH047	護蓋鎖固桿	2	
7	EFD046	鏈輪	3	
8	ZX0368	鏈條	1	RS50-1-63L+1JL+10L(TSUBAKI)
9	EFH048	右鏈條護蓋	1	
10	EFD047	被動迴轉軸	1	
11	ZV0108	雙頭圓鍵	2	8*7*24
12	ZV0230	雙頭圓鍵	2	8*7*20
13	EFD049	主動軸	1	
14	EFD048	迴轉臂	2	
15	EFD050	撐料板軸	2	
16	VM0138	軸承	2	LFB-2015
17	EFD051	輸料板	1	
18	ZP0023	C型扣環	2	S-20
19	VA0028	軸承	2	6205 ZZ
20	ECD016	軸承壓環	2	
21	EFD026	隔環	1	
22	ZK0167	精密螺帽	2	YSR M25*P1.5
23	EFD054	鏈輪座	1	
26	ZK0342	精密螺帽	1	YSR M60*P2.0
27				
29				
30	ZX0366	鏈條	1	RS50-1-33L+1JL(TSUBAKI)
31	EFH028	右護蓋	1	
34	ECU008	下料板	1	
36	E3A007	機頭固定心軸	1	
37	VQ0002	軸承	1	PHS 16*P2.0
38	E3A008	機頭固定板	1	
40	ELD027	T型塊	1	
44	E8Z003	壓條固定板	2	
45	E3K085	壓條	1	
46				
47	ZH0002	L2磁座	1	附接頭(含三通座)
48	IC0210	萬向管	2	1/4PT*300L 圓嘴
49				
51	ZV0274	雙頭圓鍵	1	8*7*15
52	EFD044	惰輪座	1	
53	EFD060	鏈輪調整座滾輪	1	
54	VA0120	深槽滾珠軸承	1	6201ZZ
55	ZP0008	C型扣環	1	R-32
56	ZP0019	C型扣環	1	S12
57	EFD043	調整座	1	
58	EQA002	遮屑板	1	
59				

序號	件 號	品 名	用量	規 格
60				
61	EFD072	右撐料架	1	
62	EFD073	墊塊	1	
63	EFD074	擋料塊	1	
64	EFD085	磁鐵	3	
65	EFA023	夾鉗板調整塊	1	
66	EFA024	夾鉗板調整塊	1	
67	EFD103	頂料板	1	
68	EAD007	夾鉗座調整塊	2	
69	MUD047	梢	2	

序號	件 號	品 名	用量	規 格
70	EFD144	傳動軸	1	
71	EFD145	鏈輪	1	鏈輪50,外徑 ø94,PITCH:5/8",齒數 17T
72	EFD148	下料墊塊－1	5	
73	EFD149	下料墊塊－2	1	
74	EFD150	頂料板	5	
75	YK0003	考克	1	

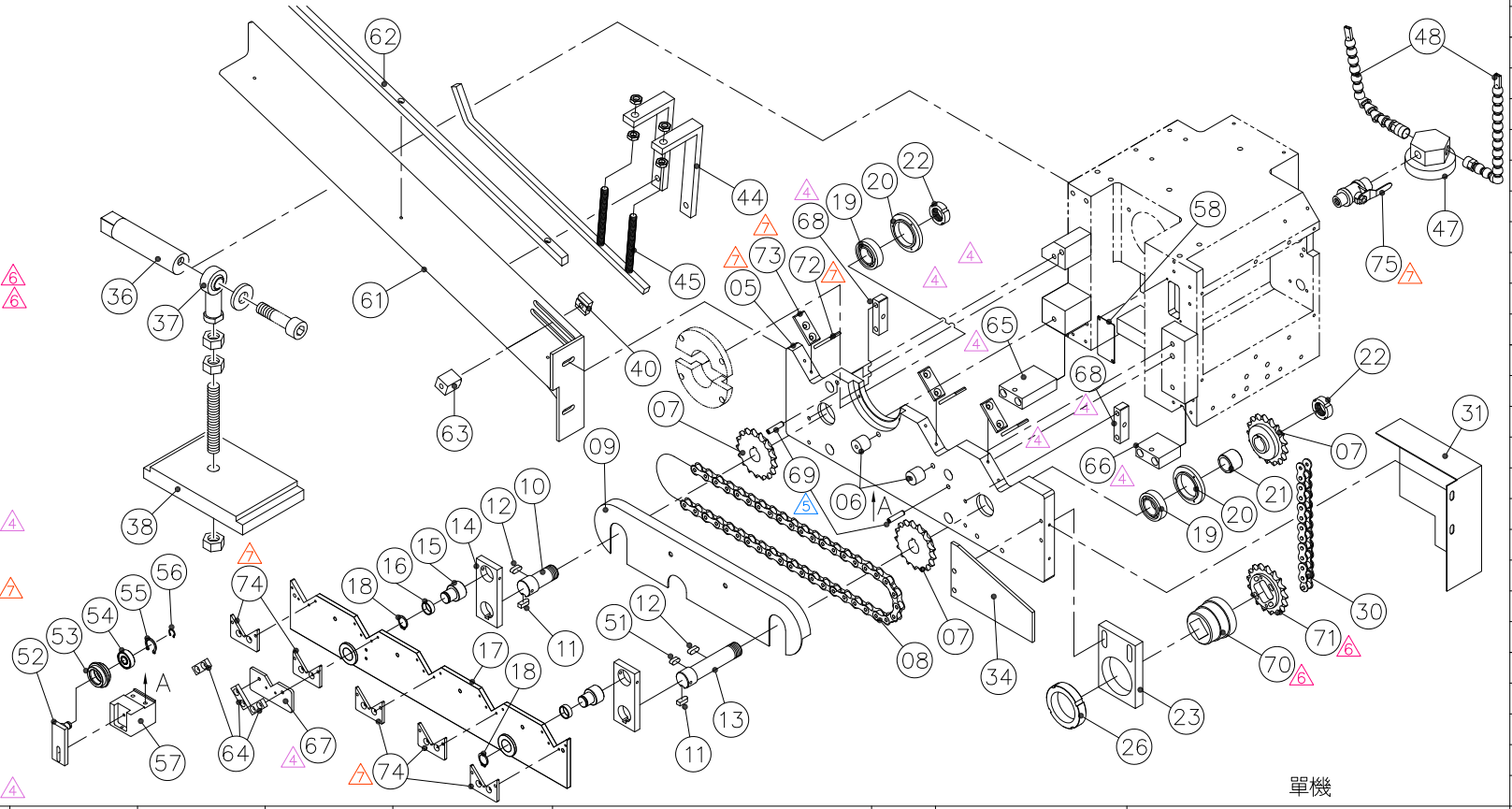

單機

4	2013051607	吳滿鈺	APPROVED	CHECKED	DRAWN
5	2014073006	吳滿鈺	機械研發部 03.06.2018 黃瑞麟	機械研發部 03.06.2018 陳仲哲	機械研發部 03.06.2018 楊珮雯
6	2014122203	蔡惠蓁			
7	2018030501	楊珮雯			

DEPARTMENT

SOCO

NO.	EFEX39	SOCO MACHINERY CO., LTD.	
Stuff		Title	右輸料部位爆炸圖
Unit.		Model	DEF－FA/76－V
Scale	1:12	Size A4	Page 1/1

序號	件 號	品 名	用量	規 格
1				
2				
4				
5	EFD147	左夾鉗板	1	9
6	EFH047	護蓋鎖固桿	2	
7	EFD046	鏈輪	3	
8	ZX0368	鏈條	1	RS50-1-63L+1JL+10L(TSUBAKI)
9	EFH049	左鏈條護蓋	1	
10	EFD047	被動迴轉軸	1	
11	ZV0108	雙頭圓鍵	2	8*7*24
12	ZV0230	雙頭圓鍵	2	8*7*20
13	EFD049	主動軸	1	
14	EFD048	迴轉臂	2	
15	EFD050	撐料板軸	2	
16	VM0138	軸承	2	LFB-2015
17	EFD051	輸料板	1	
18	ZP0023	C型扣環	2	S-20
19	VA0028	軸承	2	6205 ZZ
20	ECD016	軸承壓環	2	
21	EFD026	隔環	1	
22	ZK0167	精密螺帽	2	YSR M25*P1.5
23	EFD054	鏈輪座	1	
26	ZK0342	精密螺帽	1	YSR M60*P2.0
27				8
29				8
30	ZX0366	鏈條	1	RS50-1-33L+1JL(TSUBAKI)
31	EFH027	左護蓋	1	
35	ECU008	下料板	1	
39	E3A008	機頭固定板	1	
41	ELD027	T型塊	1	
45	E8Z003	壓條固定板	2	
46	E3K085	壓條	1	
47				
48	ZH0002	L2磁座	1	附接頭(含三通座)
49	IC0210	萬向管	2	1/4PT*300L 圓嘴
50				9
52	ZV0274	雙頭圓鍵	1	8*7*15
53	EFD044	惰輪座	1	
54	EFD060	鏈輪調整座滾輪	1	
55	VA0120	軸承	1	6201ZZ
56	ZP0008	C型扣環	1	R-32
57	ZP0019	C型扣環	1	S12
58	EFD043	調整座	1	
59	EQA002	遮屑板	1	
60				
61				
62	EFD071	左撐料架	1	

序號	件 號	品 名	用量	規 格
63	EFD073	墊塊	1	
64	EFD074	擋料塊	1	
65	E3A050	機頭上固定板	1	
66	EFD085	磁鐵	3	
67	EFA023	夾鉗板調整塊	1	
68	EFA024	夾鉗板調整塊	1	
69	EFD103	頂料板	1	
70	EAD007	夾鉗座調整塊	2	
71	MUD047	梢	2	
72	EFD144	傳動軸	1	8
73	EFD145	鏈輪	1	鏈輪#50,外徑 ø94,PITCH: 5/8", 齒數 17T 8

序號	件 號	品 名	用量	規 格
74	EFD148	下料墊塊-1	5	9
75	EFD149	下料墊塊-2	1	9
76	EFD150	頂料板	5	9
77	YK0003	考克	1	9

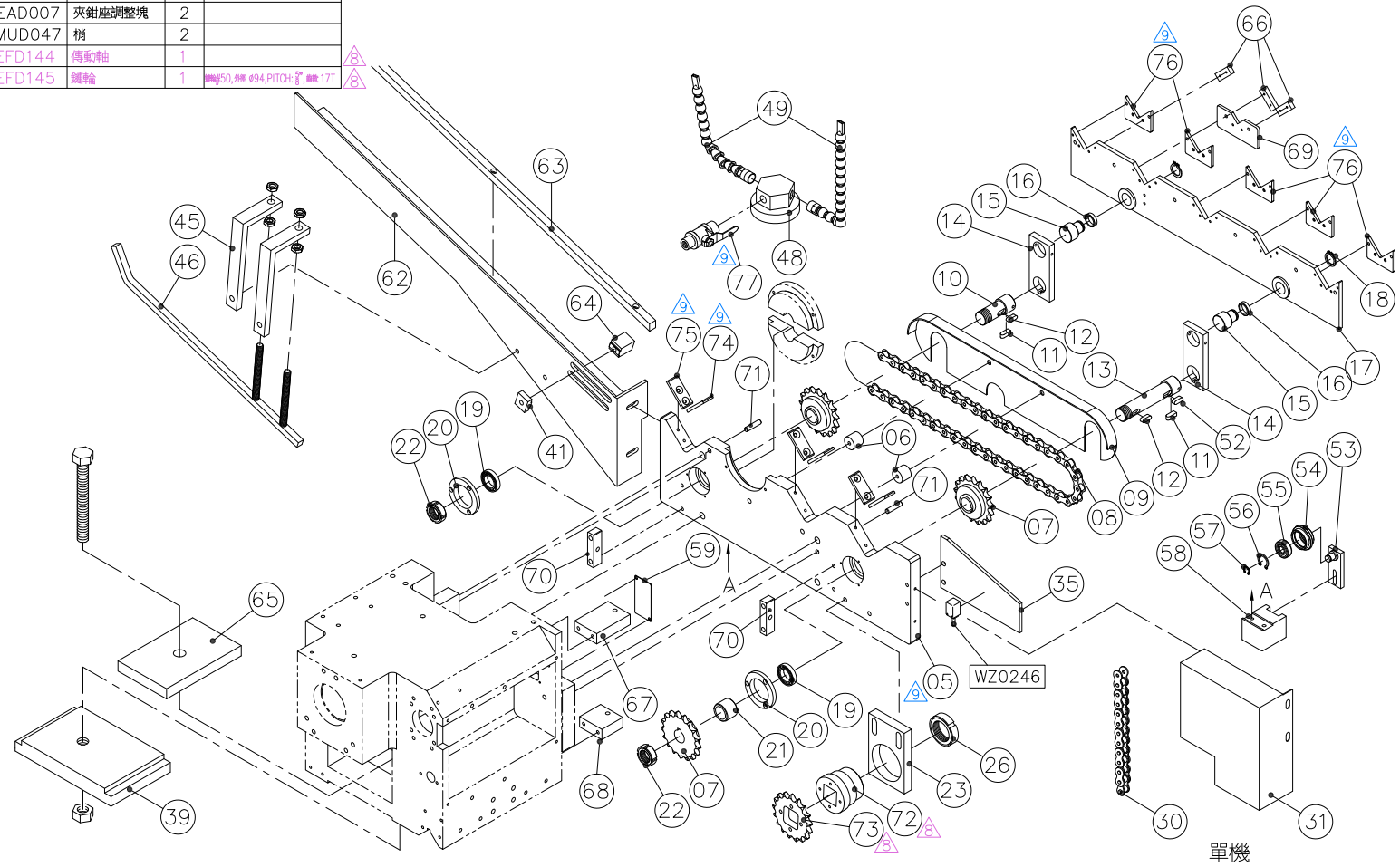

8	2014122203	蔡惠蓁	APPROVED	CHECKED	DRAWN	DEPARTMENT
9	2018030501	楊珮雯	機械研發部 03.06.2018 黃瑞麟	機械研發部 03.06.2018 陳仲哲	機械研發部 03.06.2018 楊珮雯	

SOCO

NO.	EFEX40		SOCO MACHINERY CO., LTD.
Stuff		Title	左輸料部位爆炸圖
Unit.		Model	DEF-FA/76-V
Scale	1:12	Size A4	Page 1/1

EFEX43-0001　（1/1）　　＊＊＊　DEF-FA/76-V　＊＊＊

序號	件　號	品　名	用量	規　格	序號	件　號	品　名	用量	規　格
001	EFS001	頂料氣缸	1						
002	EFA011	推塊	1						
003	EFA009	蛇管固定板	1						
004	EFH060	指針固定座	1						
005	H0A017	角度指針	1						

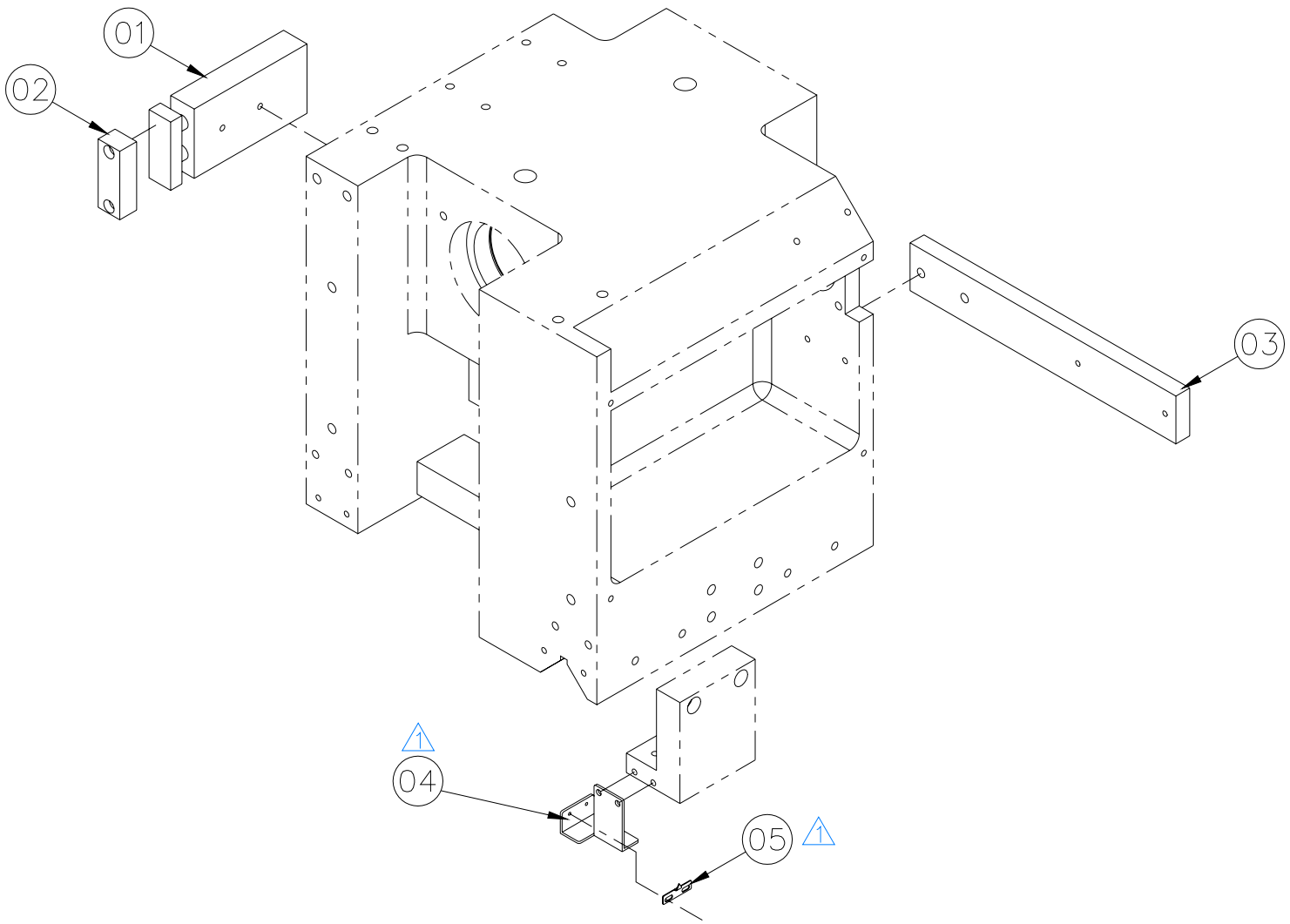

0	2009080304	吳蓓怡	APPROVED	CHECKED	DRAWN	DEPARTMENT
1	2010030906	鄭軒州	工程部 03.11.2010 黃瑞麟	工程部 03.11.2010 潘俊宏	工程部 03.11.2010 鄭軒州	

SOCO

NO.	EFEX43-0001	SOCO MACHINERY CO., LTD.	
Stuff		Title	活動端機頭部位爆炸圖
QTY.		Model	DEF-FA/76-V
Scale	1:5	Size A4	Page

序號	件 號	品 名	用量	規 格
1	EFA007	擋塊	1	
2	ZV0034	雙頭圓鍵	1	10*8*40L
3	EAD007	夾鉗座調整塊	1	
4	MUD047	梢	2	

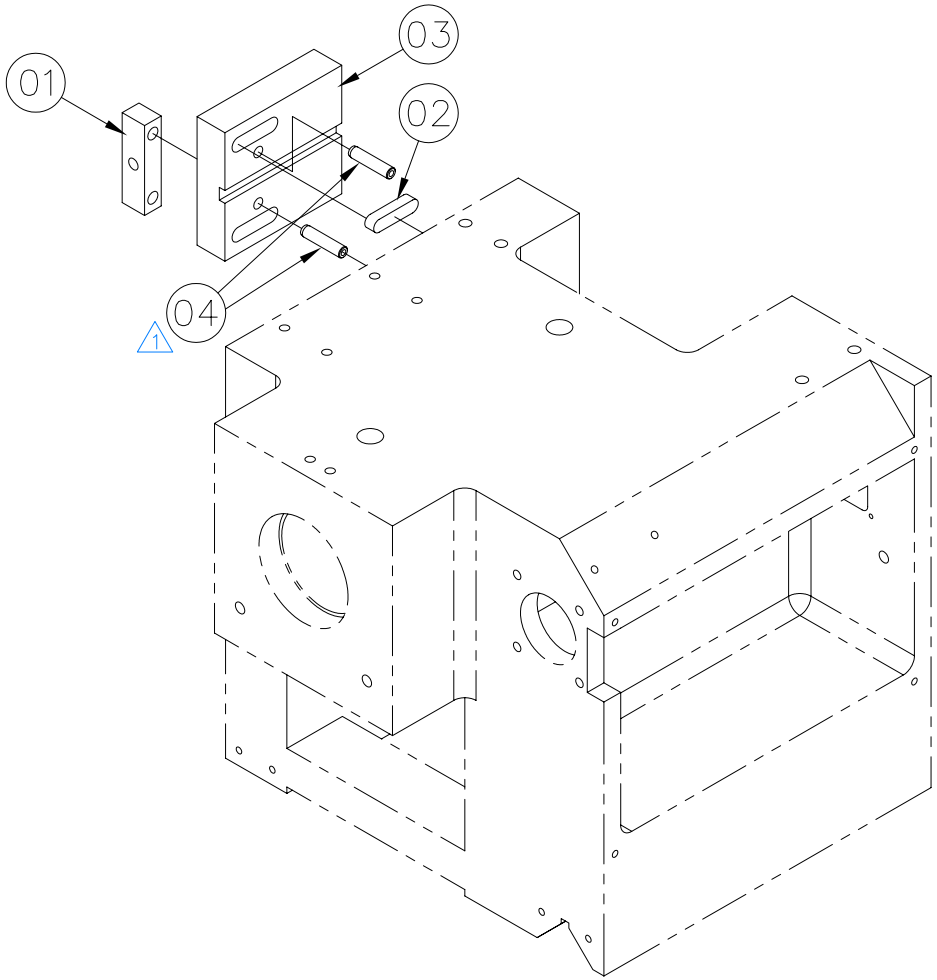

0	2009080304	吳蓓怡	APPROVED	CHECKED	DRAWN	DEPARTMENT
1	2013062503	吳滿鈺	工程部 06.28.2013 黃瑞麟	工程部 06.28.2013 張李豐	工程部 06.28.2013 吳滿鈺	
2						
3						

SOCO

NO.	EFEX44	SOCO MACHINERY CO., LTD.	
Stuff		Title	固定端機頭部位爆炸圖
QTY.		Model	DEF-FA/76-V
Scale	1:5	Size A4	Page 1/1

EFEX45-0000　（1/1）　　＊＊＊　DEF-FA/76-V　＊＊＊

序號	件　號	品　名	用量	規　格	序號	件　號	品　名	用量	規　格
001	EFT002	機型貼紙	1	DEF-FA/76-V					

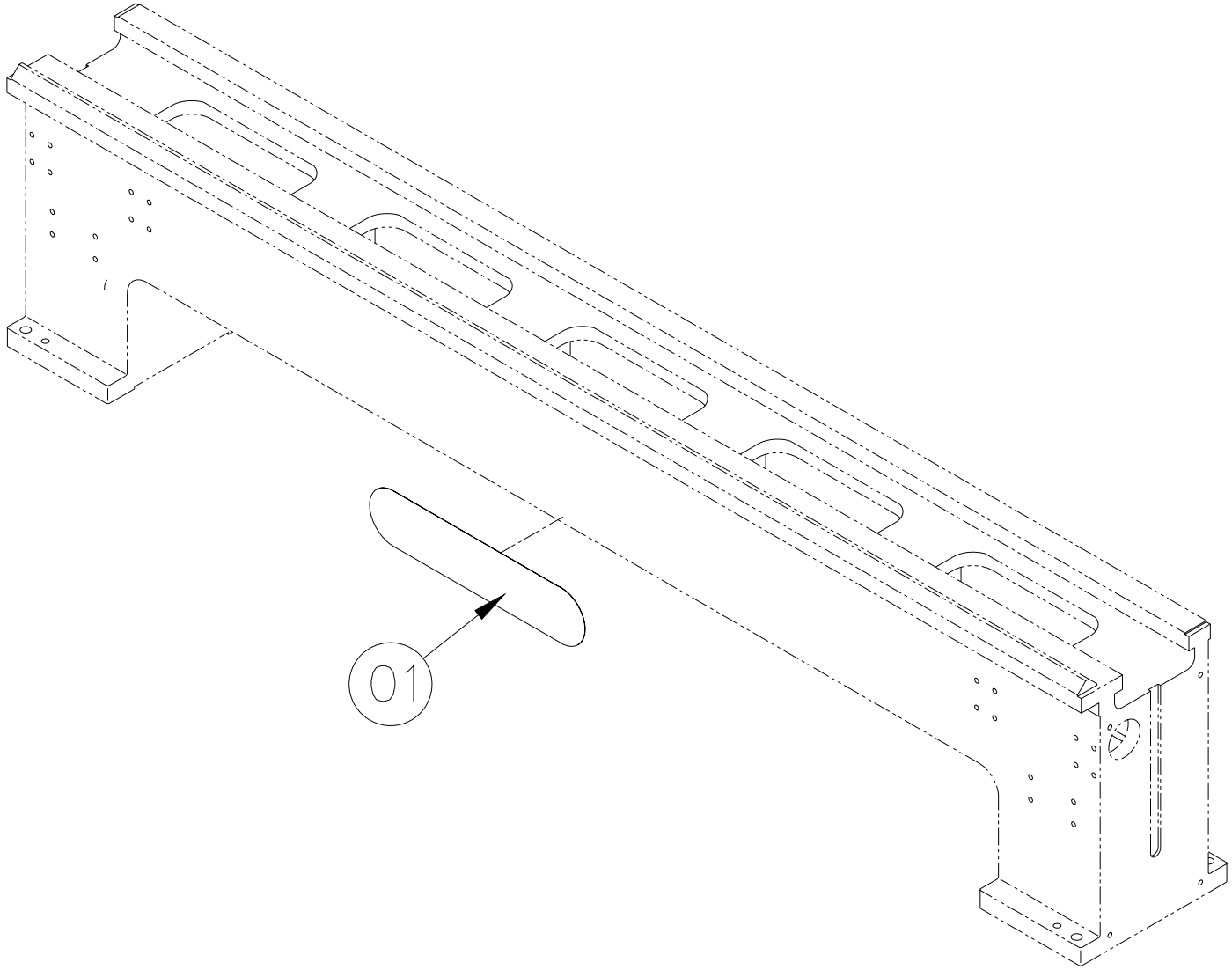

0	2009080304	吳蓓怡	APPROVED	CHECKED	DRAWN	DEPARTMENT		NO.	EFEX45-0000	SOCO MACHINERY CO., LTD.		
			工程部 08.04.2009 黃瑞麟	工程部 08.04.2009 鄭軒州	工程部 08.04.2009 吳蓓怡		SOCO	Stuff		Title	機型貼紙部位爆炸圖	
								QTY.		Model	DEF-FA/76-V	
								Scale	1:12	Size	A4	Page

序號	件 號	品 名	用量	規 格
1	EFS004	下料限制氣缸	2	
2	ECD004	滑軌	2	
3	VM0094	軸承	2	
5	EFD083	氣缸固鎖塊	2	
6	EFD075	擋尺座	2	
7	EFD076	定位擋尺	1	
9	EFK039	彈片	1	
11	EFK038	固定片	1	

固定端機頭

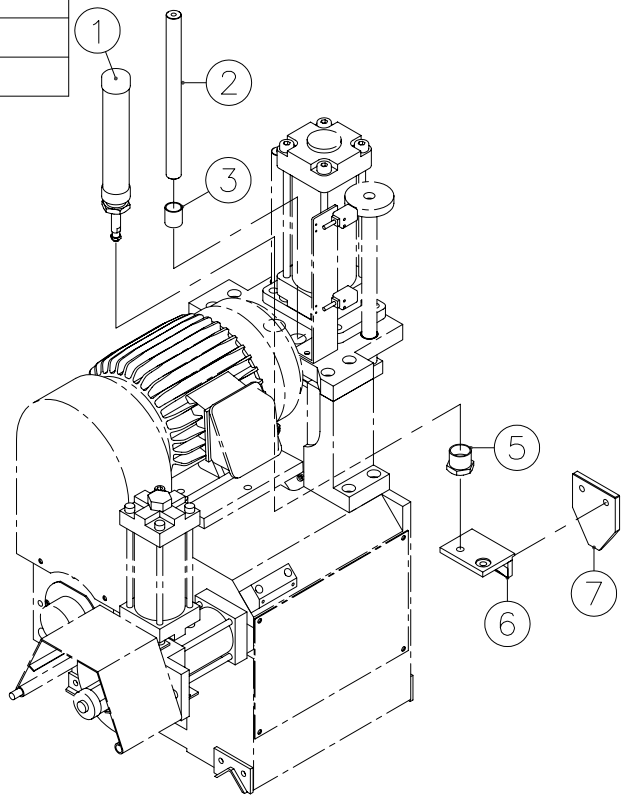

活動端機頭

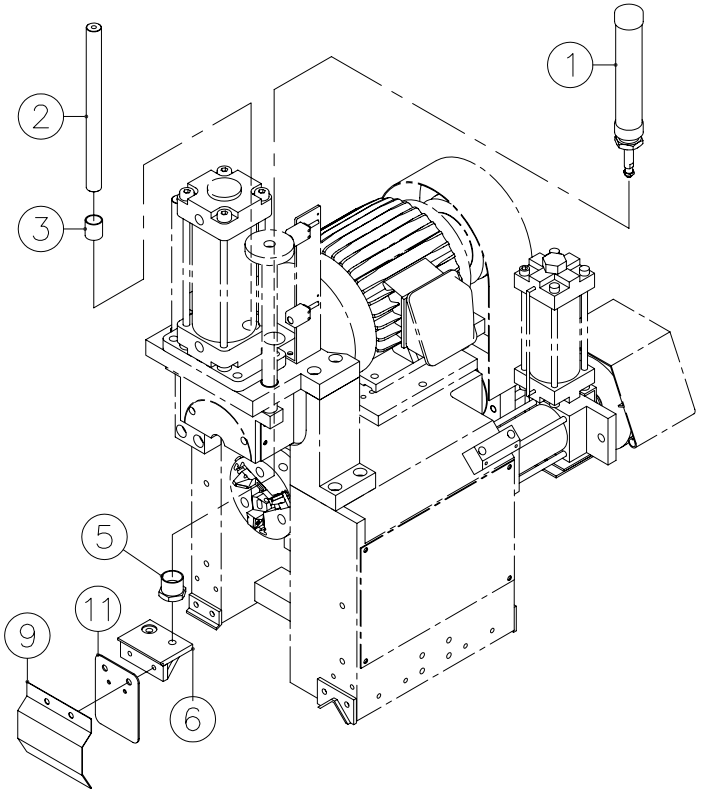

4	2013062503	吳滿鈺	APPROVED	CHECKED	DRAWN	DEPARTMENT
5			工程部 06.28.2013 黃瑞麟	工程部 06.28.2013 張季豐	工程部 06.28.2013 吳滿鈺	
6						
7						

SOCO

NO.	EFEX52	SOCO MACHINERY CO., LTD.	
Stuff		Title	擋尺部位爆炸圖
QTY.		Model	DEF-FA/76-V
Scale	1:10	Size A4	Page 1/1

序號	件 號	品 名	用量	規 格
01	EFH087	電氣箱	1	
02	E2H084	控制箱電氣板	1	
05	EFH038	面板(英文)	1	

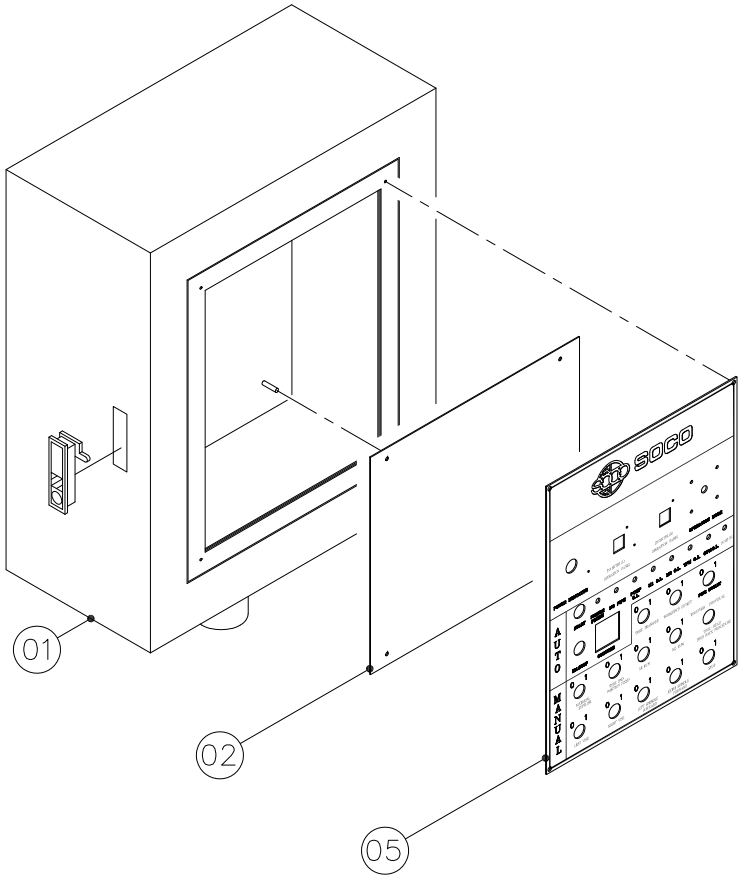

單機、有變頻器、有護欄用

0	2016090603	吳滿鈺	APPROVED	CHECKED	DRAWN	DEPARTMENT
△			機械工程部 09.20.2016 黃瑞麟	機械工程部 09.20.2016 陳仲哲	機械工程部 09.20.2016 吳滿鈺	
△						
△						

SOCO

NO.	EFEX69	SOCO MACHINERY CO., LTD.	
Stuff		Title	操作面板部位爆炸圖 (英文版)
QTY.		Model	DEF-FA/76-V
Scale	1:10	Size A4	Page 1/1

序號	件 號	品 名	用量	規 格
1	EFH074	前固定架	2	
2	EFH098	左圍欄1	1	
3	EFH092	固定塊	2	
4	EFH077	左圍欄2	1	
5	EFH085	後固定架	2	
6	EFH090	後固定板	2	
7	EFH081	後圍欄1	1	
8	EFH095	上圍欄	1	
9	EFH096	下圍欄	1	
10	EFH082	後圍欄2	1	
11	EFH078	右圍欄2	1	
12	EFH100	右圍欄1	1	
13	EFH102	光柵固定架	1	
14	E3H095	前固定板	1	
15	E3H085	前圍欄2	1	
16	E3H094	安全光幕固定架	2	
17	L2D038	墊鐵	2	紅色1kg
18	E3H084	前圍欄1	1	
19	GBH072	墊塊	6	
20	EFH107	固定板	2	△1

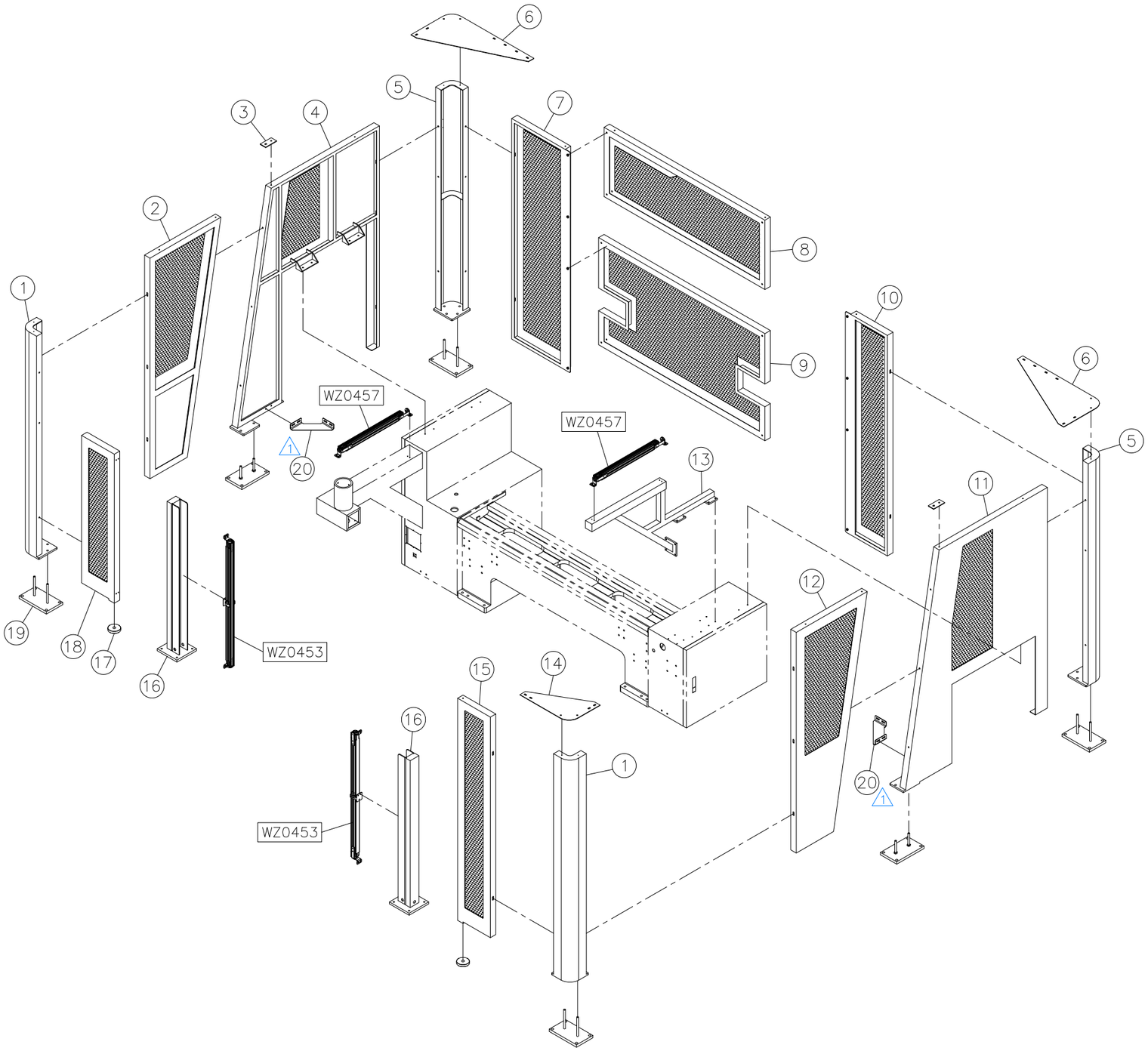

CE型

0	2017110207	楊珮雯	APPROVED	CHECKED	DRAWN	DEPARTMENT
1	2018011903	楊珮雯	機械研發部 01.19.2018 黃瑞麟	機械研發部 01.19.2018 陳仲哲	機械研發部 01.19.2018 楊珮雯	

SOCO

No.	EFEX76	SOCO MACHINERY CO., LTD.	
Stuff		Title	護欄部位爆炸圖(一米)
Unit.		Model	DEF-FA/76-V
Scale	1:30	Size A3	Page 1/1

序號	件 號	品 名	用量	規 格
1	EFH101	右接合箱	1	
2	EFH097	左接合箱	1	
3	EFH010	電氣板	1	
4	H2H017	門式開關墊塊	1	高度：105MM
5	EFH088	封板	3	

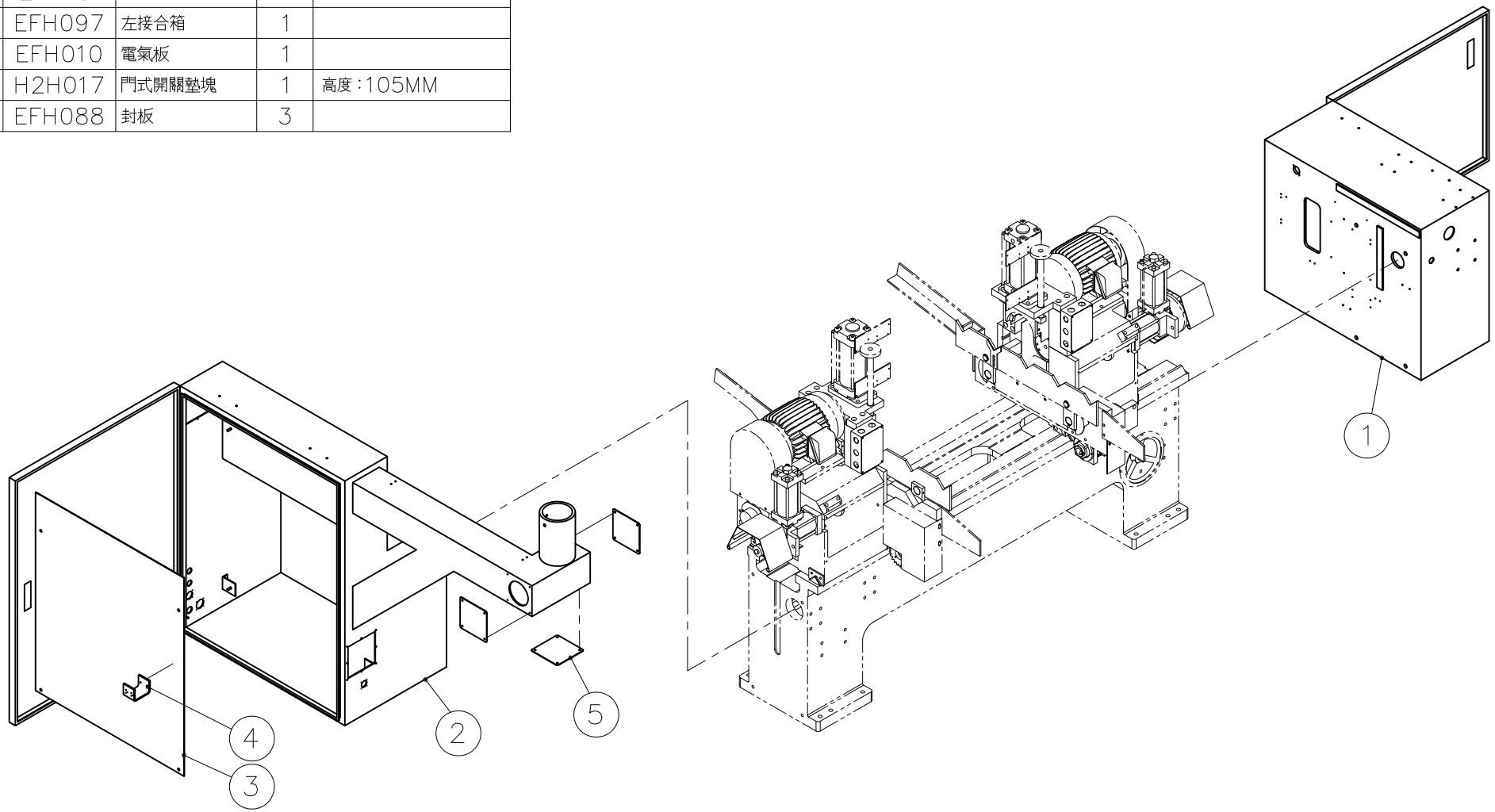

CE護欄專用

0	2017110207	楊珮雯	APPROVED	CHECKED	DRAWN	DEPARTMENT
△			機械研發部 11.03.2017 黃瑞麟	機械研發部 11.03.2017 陳仲哲	機械研發部 11.03.2017 楊珮雯	
△						
△						

SOCO

NO.	EFEX77	SOCO MACHINERY CO., LTD.	
Stuff		Title	左右接合箱部位爆炸圖(一米)
Unit.		Model	DEF-FA/76-V
Scale	1:20	Size A4	Page 1/1

CE型(24V)
CE type(24V)

序號	件 號	品 名	用量	規 格
1	YA0028	空氣調理組合	1	(二聯式)BFC3000
2	YB0110	電磁閥	1	21WA4K0B130 (1/2",DC24V)(ODE) △1
3	H1K006	調整板	1	△1
4	YB0131	電磁閥 (CE&UL&CSA)	2	MVSC-220-4E2C DC24V(金器)
5	YB0057	電磁閥 (CE&UL&CSA)	6	MVSC-220-4E1 DC24V(金器) △2
6	YB0123	電磁閥底座	1	MVSC-220-5B3(金器)
7	YB0124	電磁閥底座	1	MVSC-220-5B4(金器)
8	YB0030	快速排氣閥	2	3/8"PT(白鐵)
9	YG0023	消音器	2	SA-10 3/8"PT
10	YA0081	空氣調理組合	1	(二聯式)BFC3000-A-W △2
11	YB0079	電磁閥底座	1	MVSC-220-5B1(金器) △2

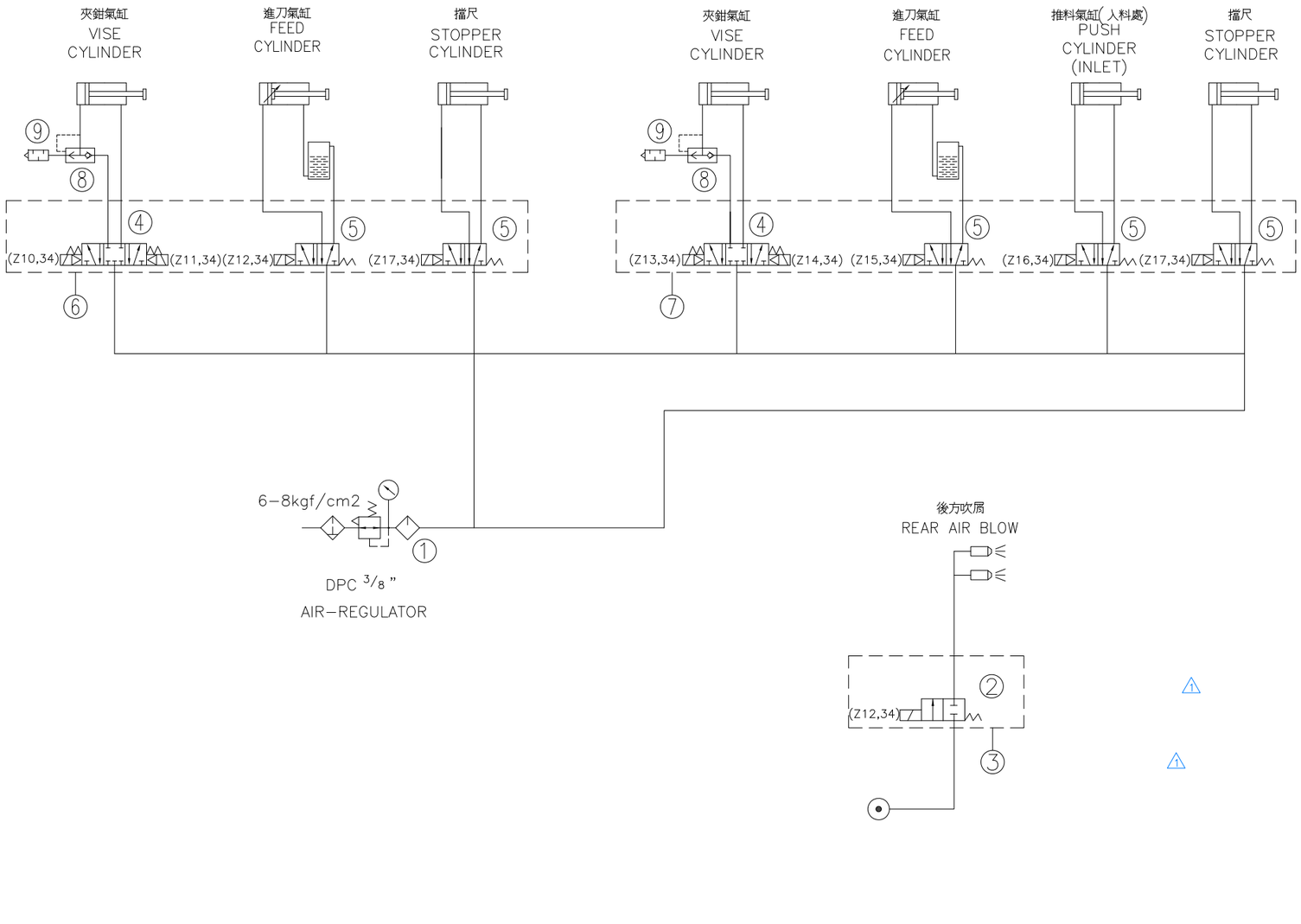

Pneumatic circuit diagram

△0	2012071804	吳滿鈺	APPROVED	CHECKED	DRAWN	DEPARTMENT
△1	2017121506	吳滿鈺	機械研發部 06.06.2018 黃瑞麟	機械研發部 06.06.2018 陳仲哲	機械研發部 06.06.2018 楊珮雯	
△2	2018060404	楊珮雯				

SOCO

No.	EFA108		SOCO MACHINERY CO., LTD.
Stuff		Title	氣壓迴路圖
Unit.		Model	DEF-FA/76-V
Scale		Size A3	Page 1/1