C3AI02-0000 (1/1)　　******** MC-360NFA-DR ********

序號	件　號	品　　名	用量	規　　格	序號	件　號	品　　名	用量	規　　格
001	YA0028	空氣調理組合 (二聯式)	1	BFC3000					
002	YA0029	減壓閥(附錶)	1	BR3000 3/8"PT					
003	YB0131	電磁閥	1	MVSC-220-4E2C DC24V(金器)					
004	YB0057	電磁閥	4	MVSC-220-4E1 DC24V(金器)					
007	IB0149	銅洩壓閥	1	1/4PT					
008	YB0030	快速排氣閥	1	3/8PT (白鐵)					
009	IB0081	流量控制閥	3	AS200-02B 1/4PT					
010	YG0003	消音器	1	1/4PT					
011	IB0102	節流閥	1	TLL-03 3/8" 四角銅					
012	YB0123	電磁閥底座	1	MVSC-220-5B3(金器)					
013	YB0080	電磁閥底座	1	MVSC-220-5B2(金器)					

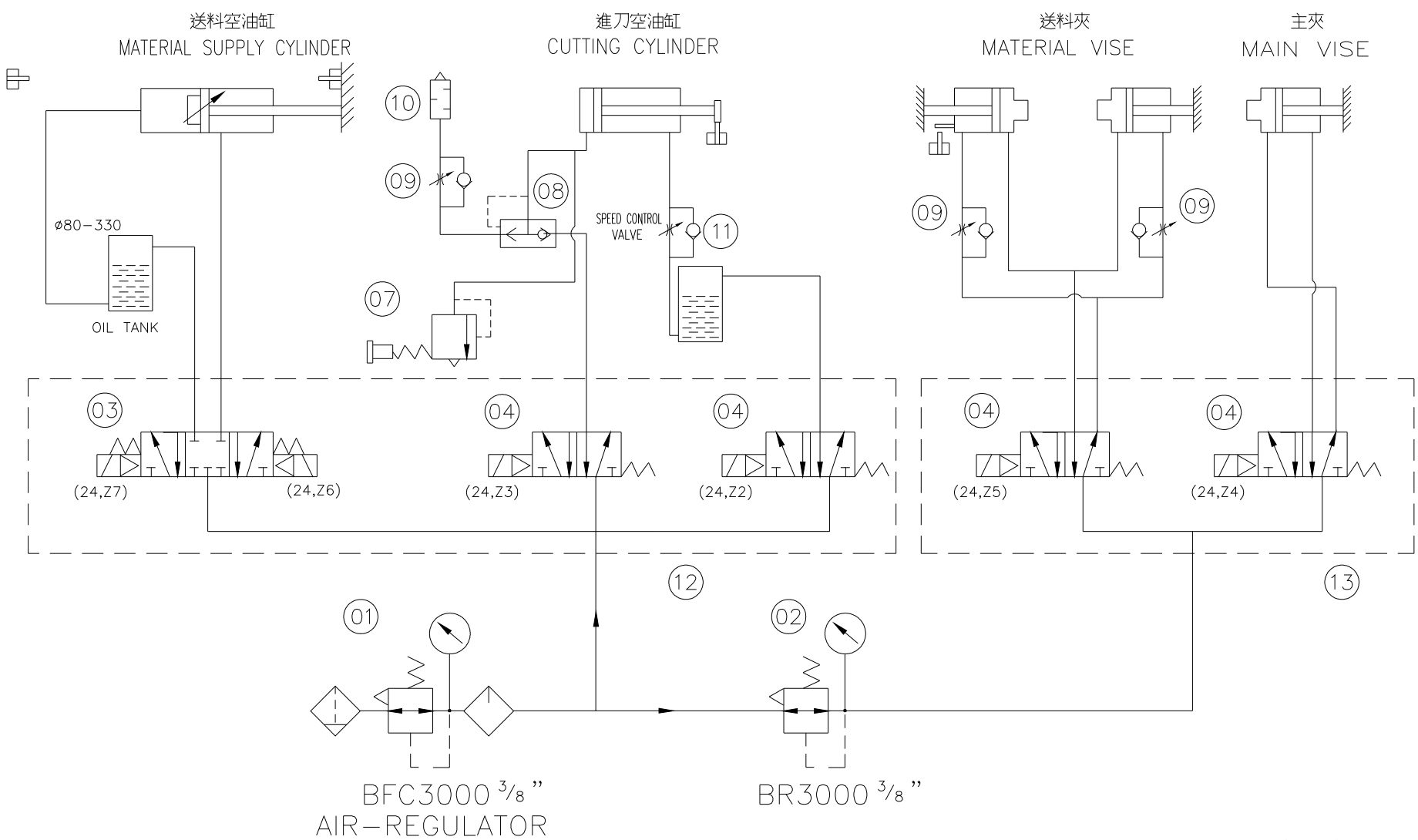

送料標準型

0	2010062903	吳蓓怡	APPROVED	CHECKED	DRAWN	DEPARTMENT	工程部 登圖章 2010.07.07 09:54:44 +08'00'	SOCO	NO.	C3A102-0000	SOCO MACHINERY CO., LTD.	
△			工程部 07.05.2010 黃瑞麟	工程部 07.05.2010 潘俊宏	工程部 07.05.2010 吳蓓怡				Stuff		Title	氣壓迴路圖
△									QTY.		Model	MC-360NFA-DR
△									Scale	1:1	Size A4	Page 1/1